POZZETTO DI INCROCIO

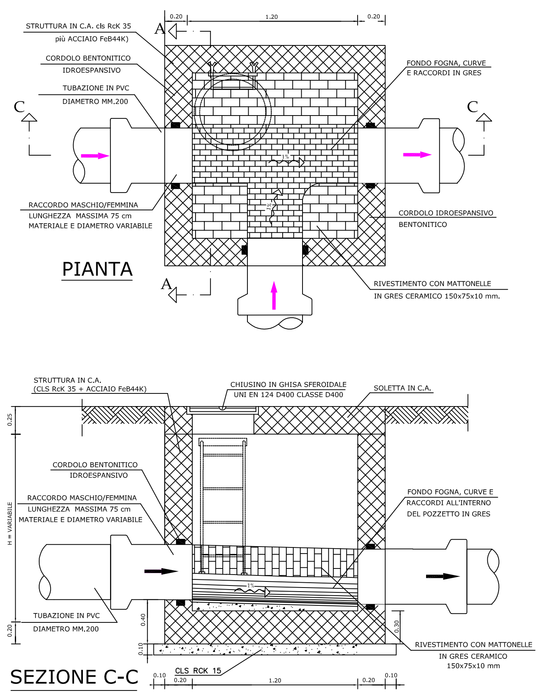

SEZIONE A-A

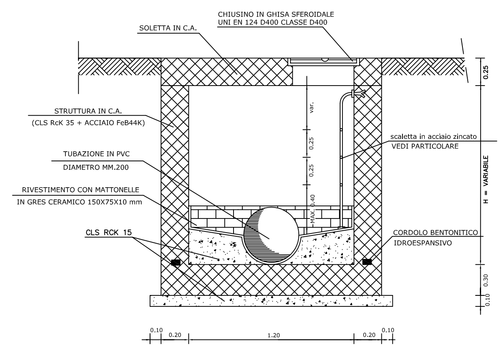

POZZETTO DI SCARICO LIBERO Sc.1:25

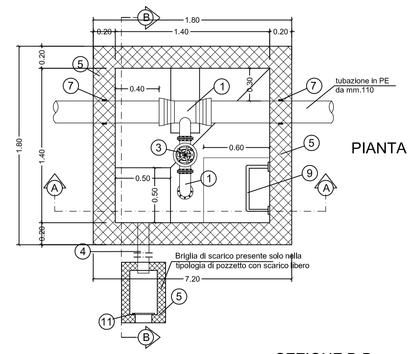

PIANTA COPERTURA

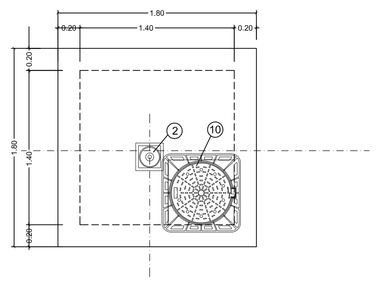

SEZIONE B-B

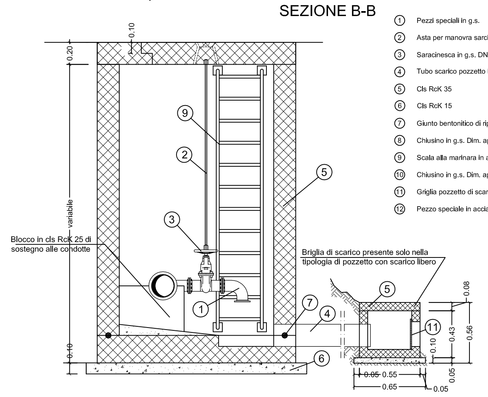

1. Pezzi speciali in g.s.
2. Asta per manovra saracinesca
3. Saracinesca in g.s. DN 100 PN ....
4. Tubo scarico pozzetto DN 100 acciaio (solo per pozzetti con scarico libero)
5. Cls RcK 35
6. Cls RcK 15
7. Giunto bentonitico di ripresa getto
8. Chiusino in g.s. Dim. apertura min.Ø 300 classe D400
9. Scala alla marinara in acciaio zincato a caldo
10. Chiusino in g.s. Dim. apertura Ø 600 classe D400
11. Griglia pozzetto di scarico (solo per pozzetti con scarico libero)
12. Pezzo speciale in acciaio zincato a caldo Ø 300

SEZIONE A-A

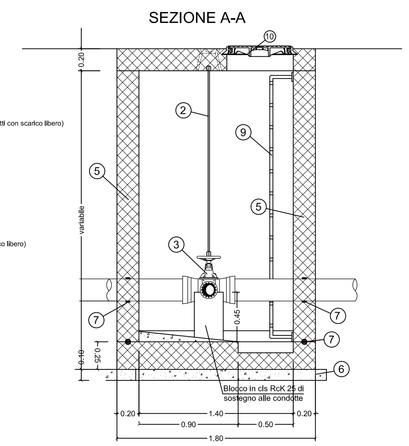

SEZIONE STRADA PRIVATA AD USO PUBBLICO PREVISTA (L=Mt.6.00) Sc.1:20

allaccio privato - dettagli reti e strada

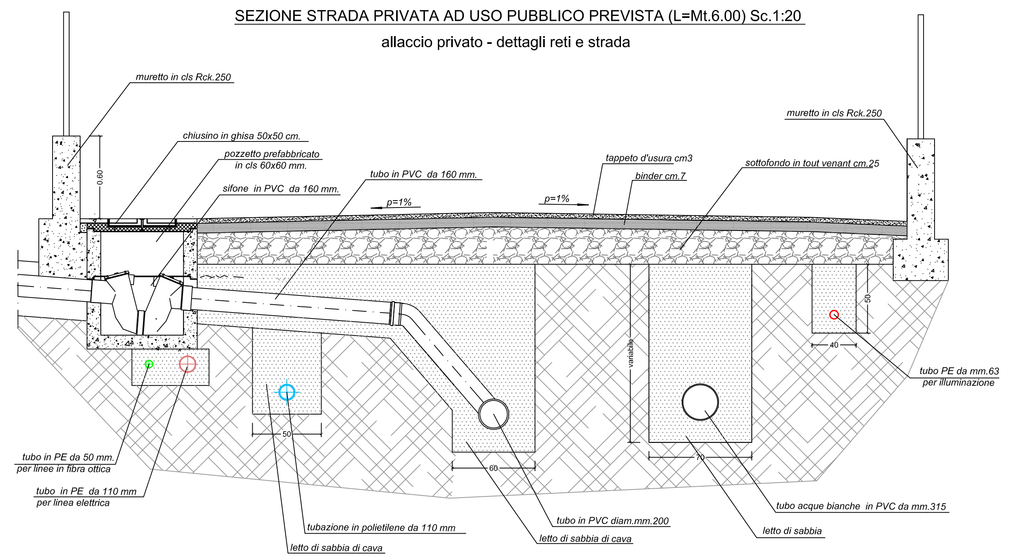

COMUNE DI ORISTANO

PIANO ATTUATIVO DI INIZIATIVA PRIVATA

AREE INCLUSE NELLA SOTTOZONA C2ru " *aree di riqualificazione urbana con edificazione sparsa nell'ambito di Oristano*"

PIANO DI LOTTIZZAZIONE "*Su Barroccu*"

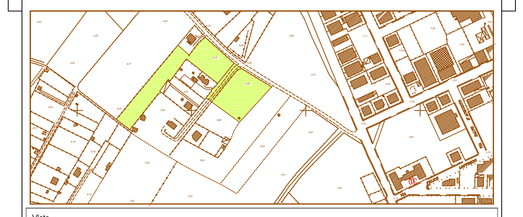

Visto

Elaborato

PARTICOLARI RETI TECNOLOGICHE

Allegato	14	Data	Ditta proponente
Tavola	10	Scala 1:20-1:25	

Progettista
Arch.Giovanni Francesco Trogu

STUDIO TECNICO *Di Architettura, Urbanistica, Arredamento di Interni e Paesaggistica* **Arch.Giovanni F. Trogu**
via T.Fallà n.26 09170 Oristano tel.e fax 0783/301247 - email trogu.gi@tiscalinet.it - Cod.fisc.TROGNN53S02A287O- P.IVA 00356190959

POZZETTO DI ISPEZIONE

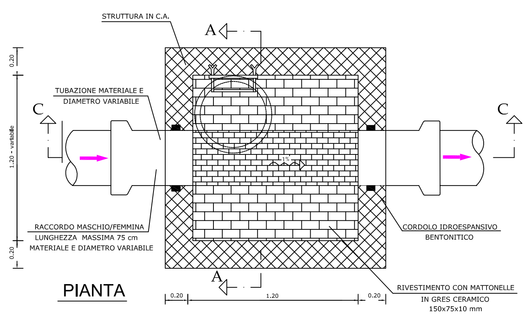

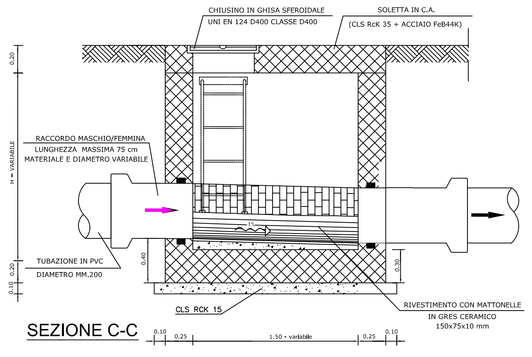

SEZIONE A-A

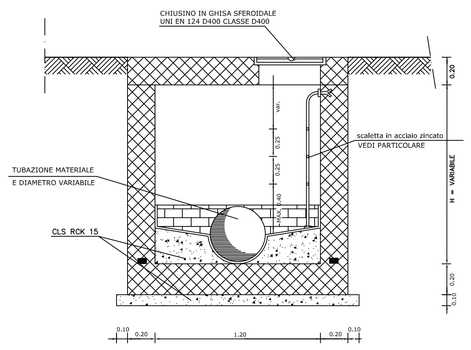

POZZETTO DI SCARICO FORZATO

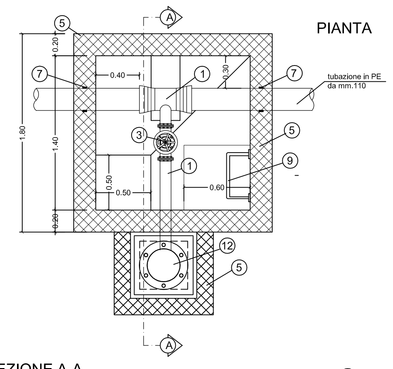

SEZIONE A-A

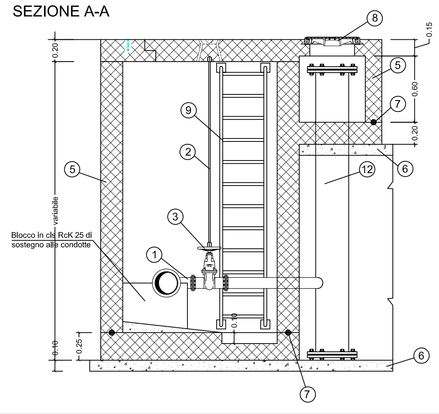

SEZIONE STRADA PRIVATA ESISTENTE AD USO PUBBLICO (L=Mt.11.70) Sc.1:25
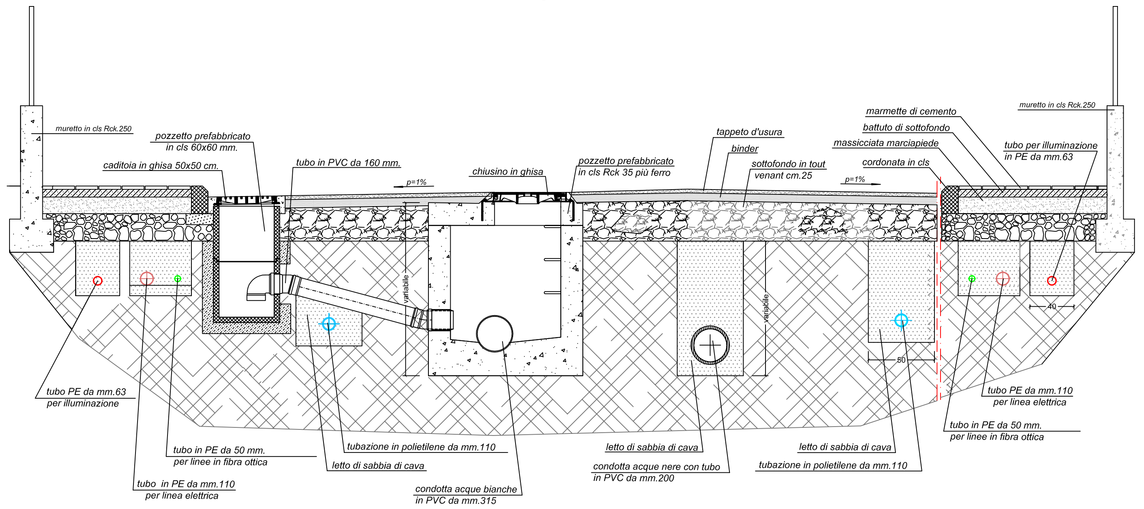
dettagli caditoia, reti e strada